PLINTO 100x505
1:25

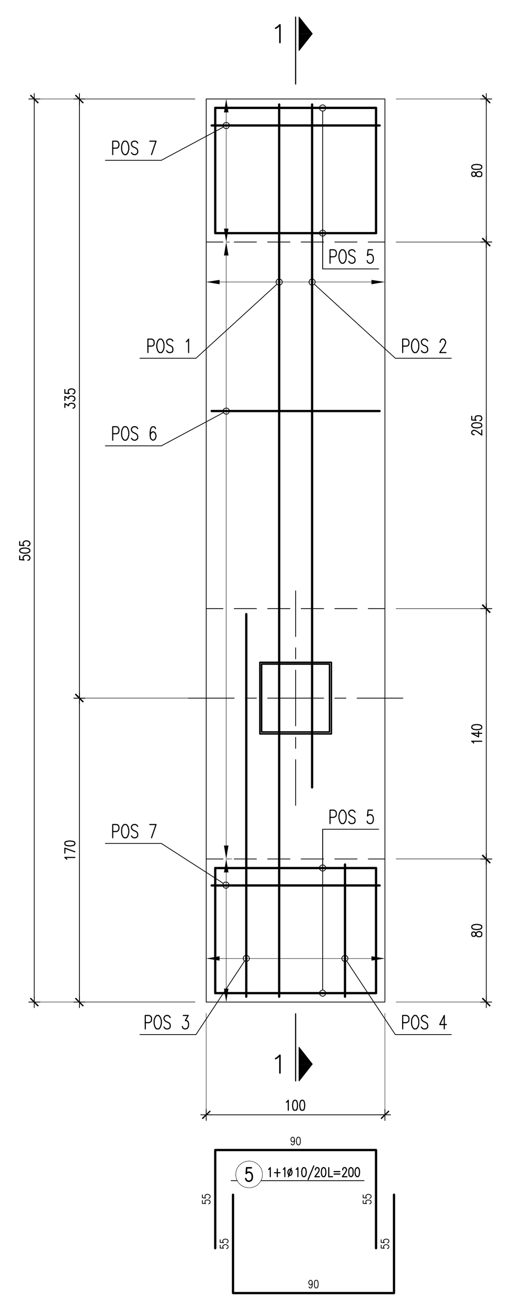

SEZIONE 1–1
1:25

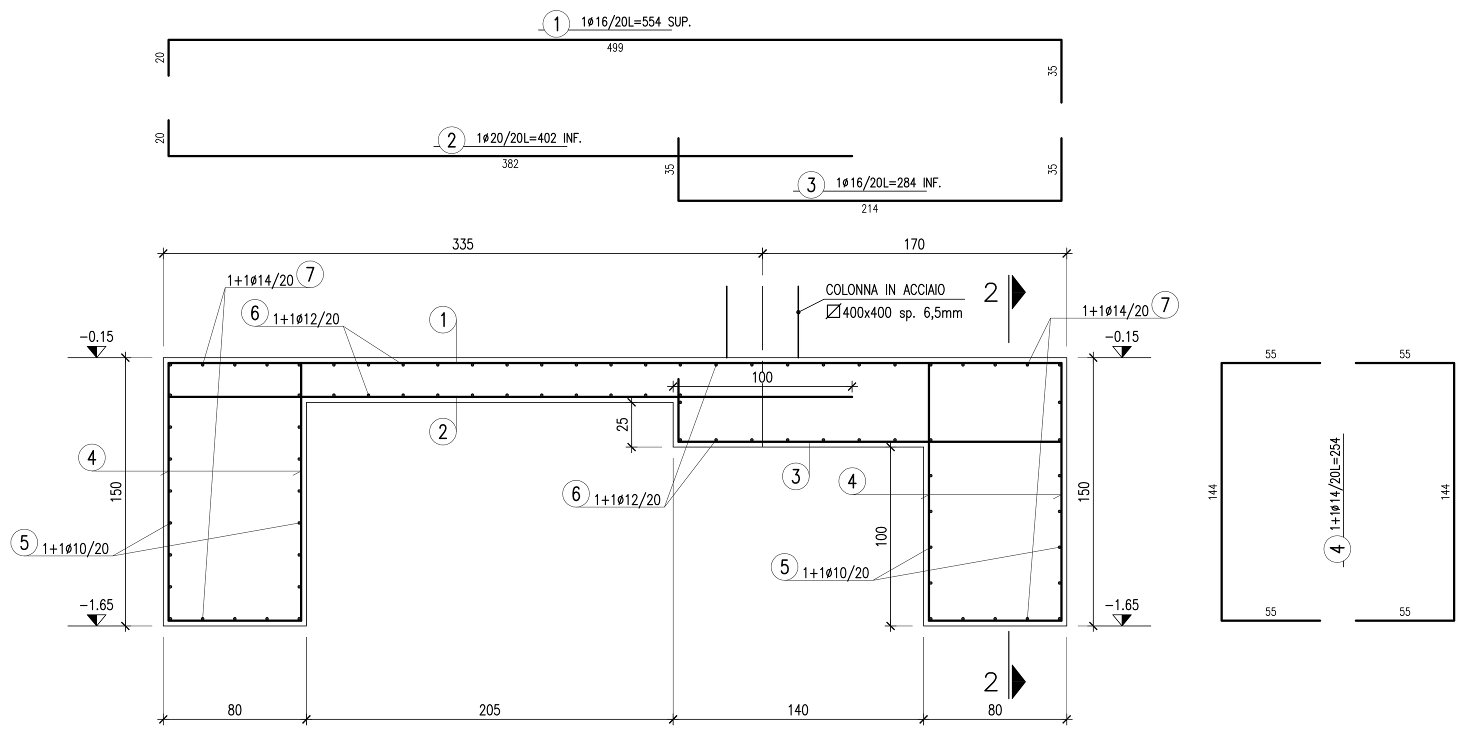

SEZIONE 2–2
1:25

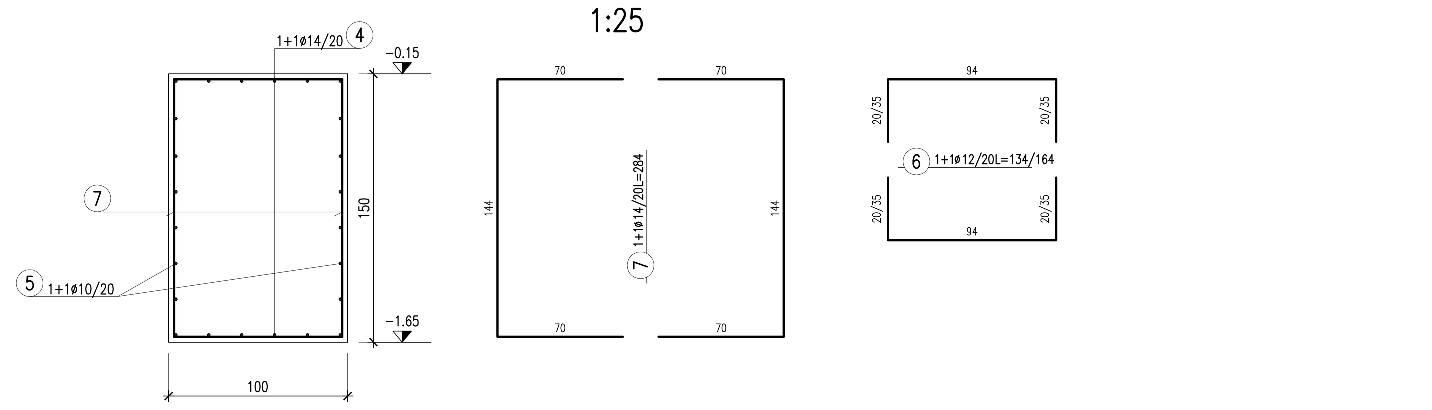

TRAVE 50x60h.
1:25

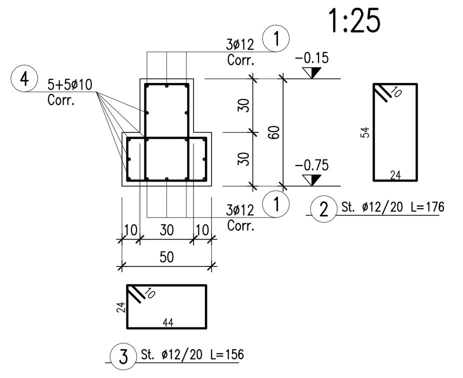

TRAVE 40x60h.
1:25

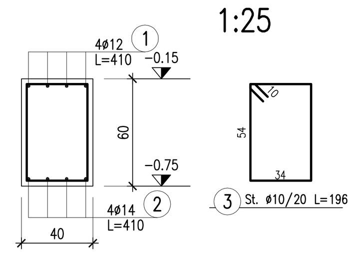

PLINTI 200x200
1:25

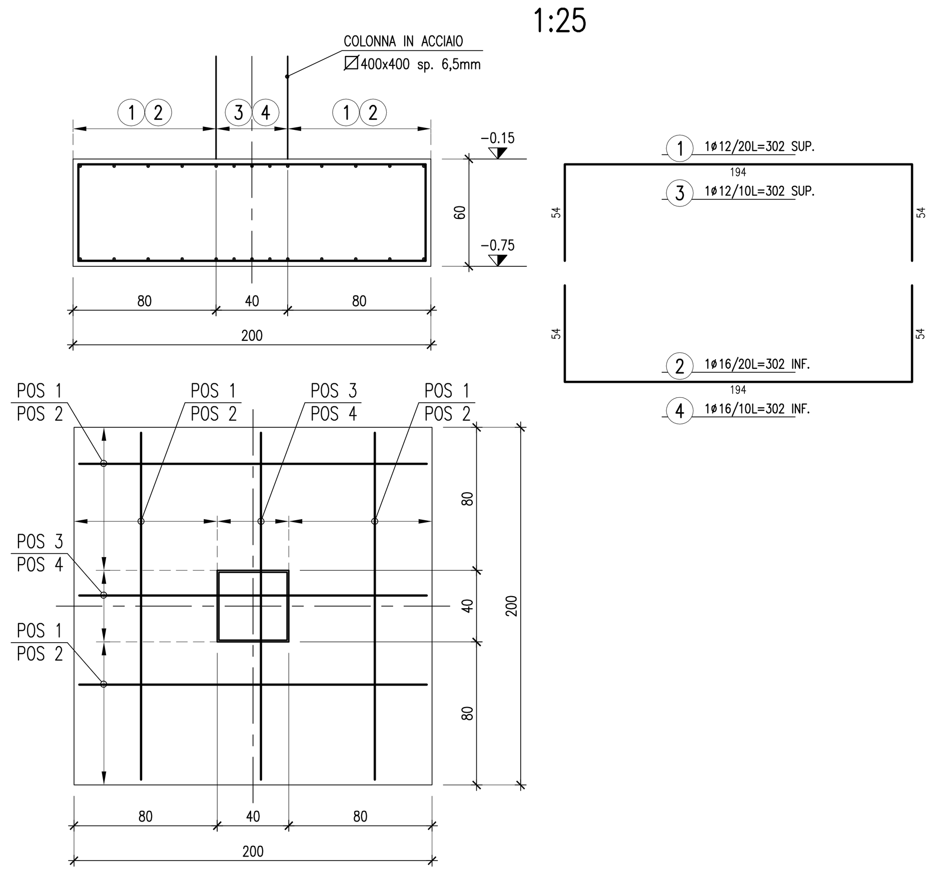

PLINTI 150x150
1:25

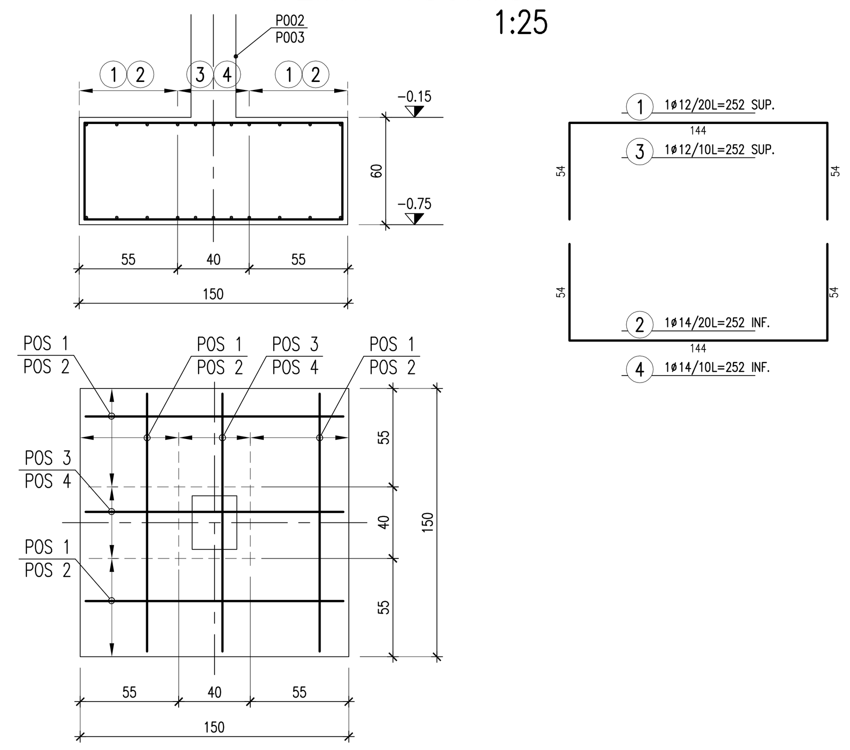

FONDAZIONE ASCENSORE
1:25

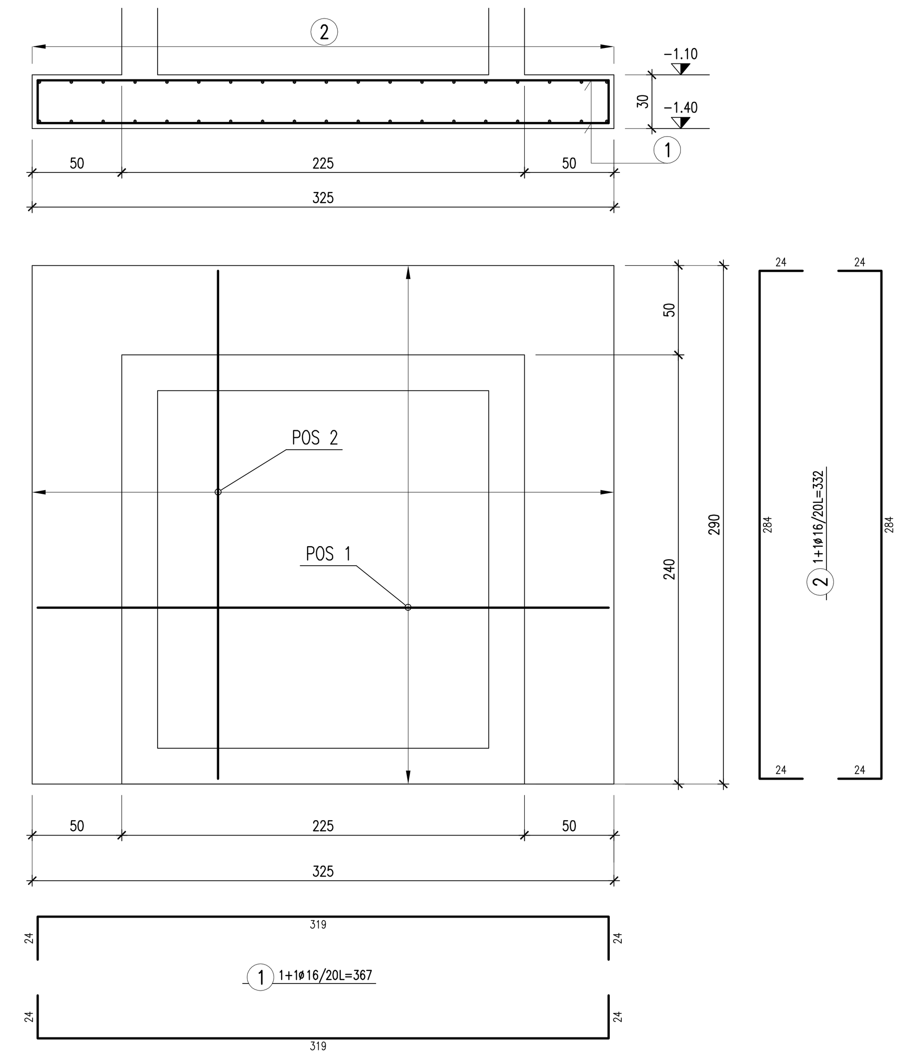

PLINTI 200x350
1:25

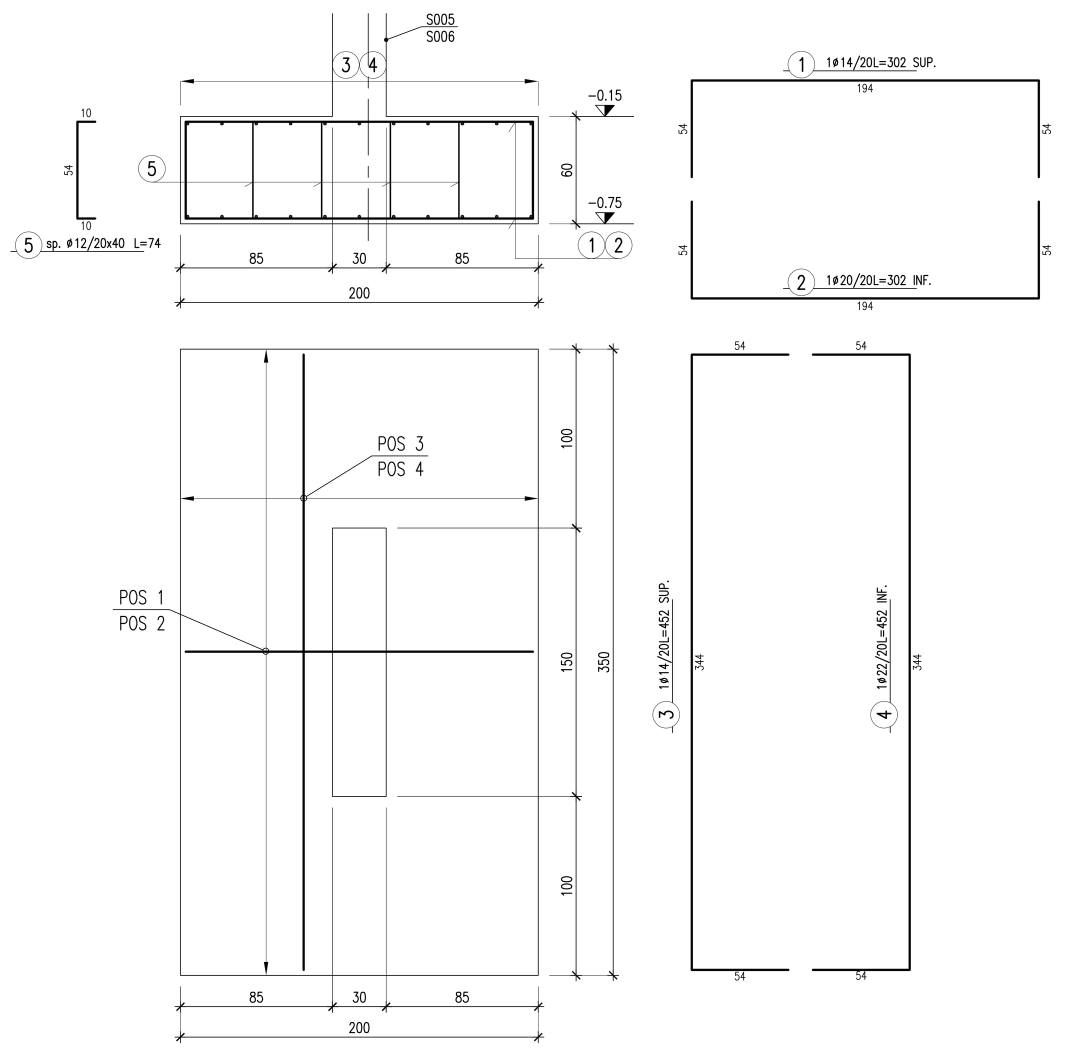

FONDAZIONE SETTI S001–S002
1:50

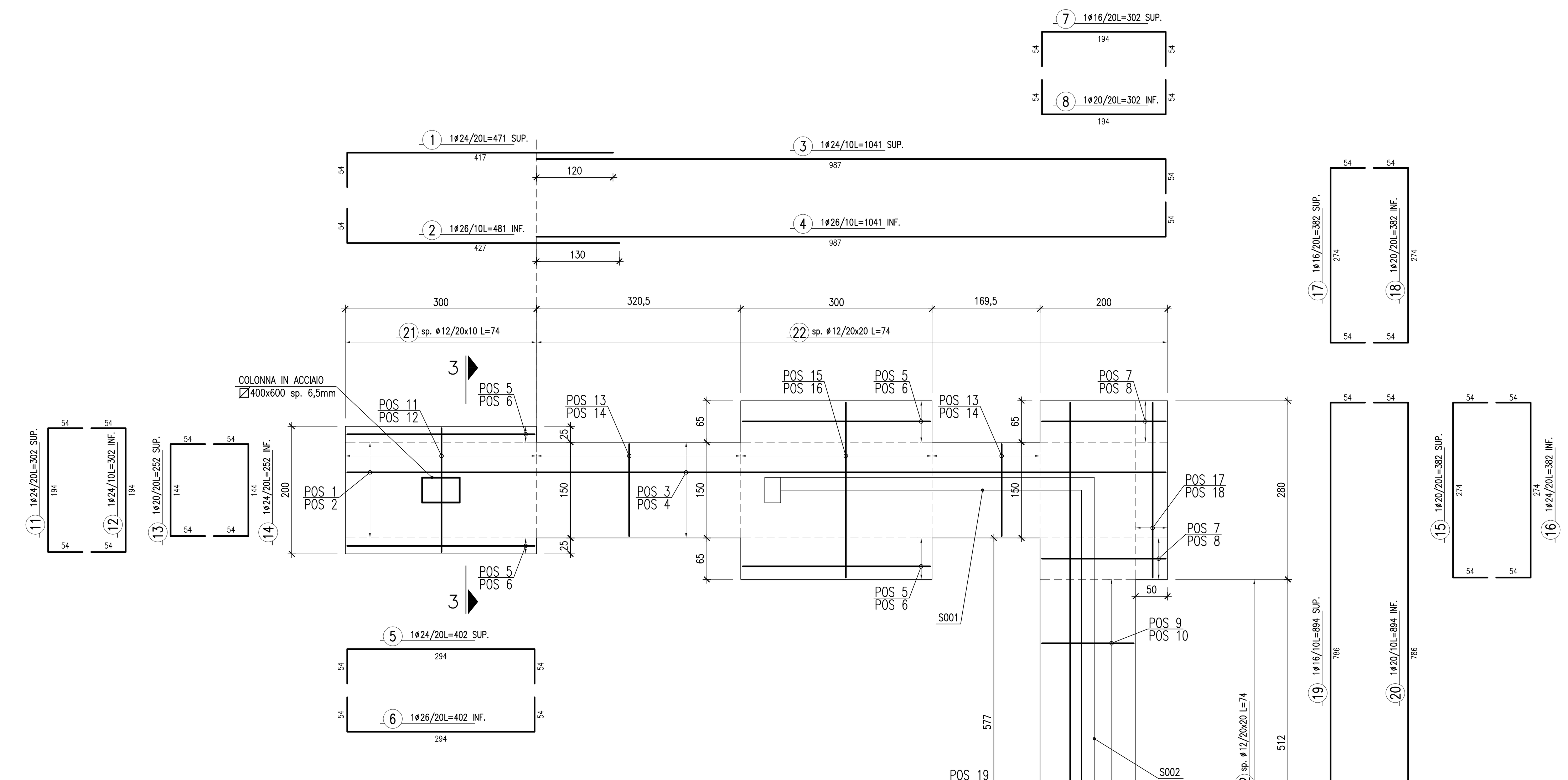

SEZIONE 3–3
1:25

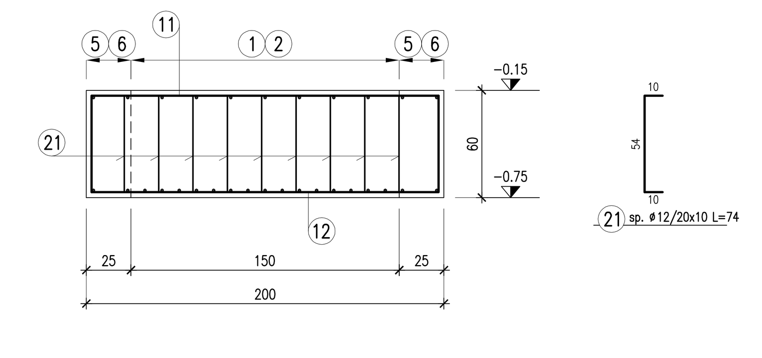

FONDAZIONE SETTI S003–S004
1:50

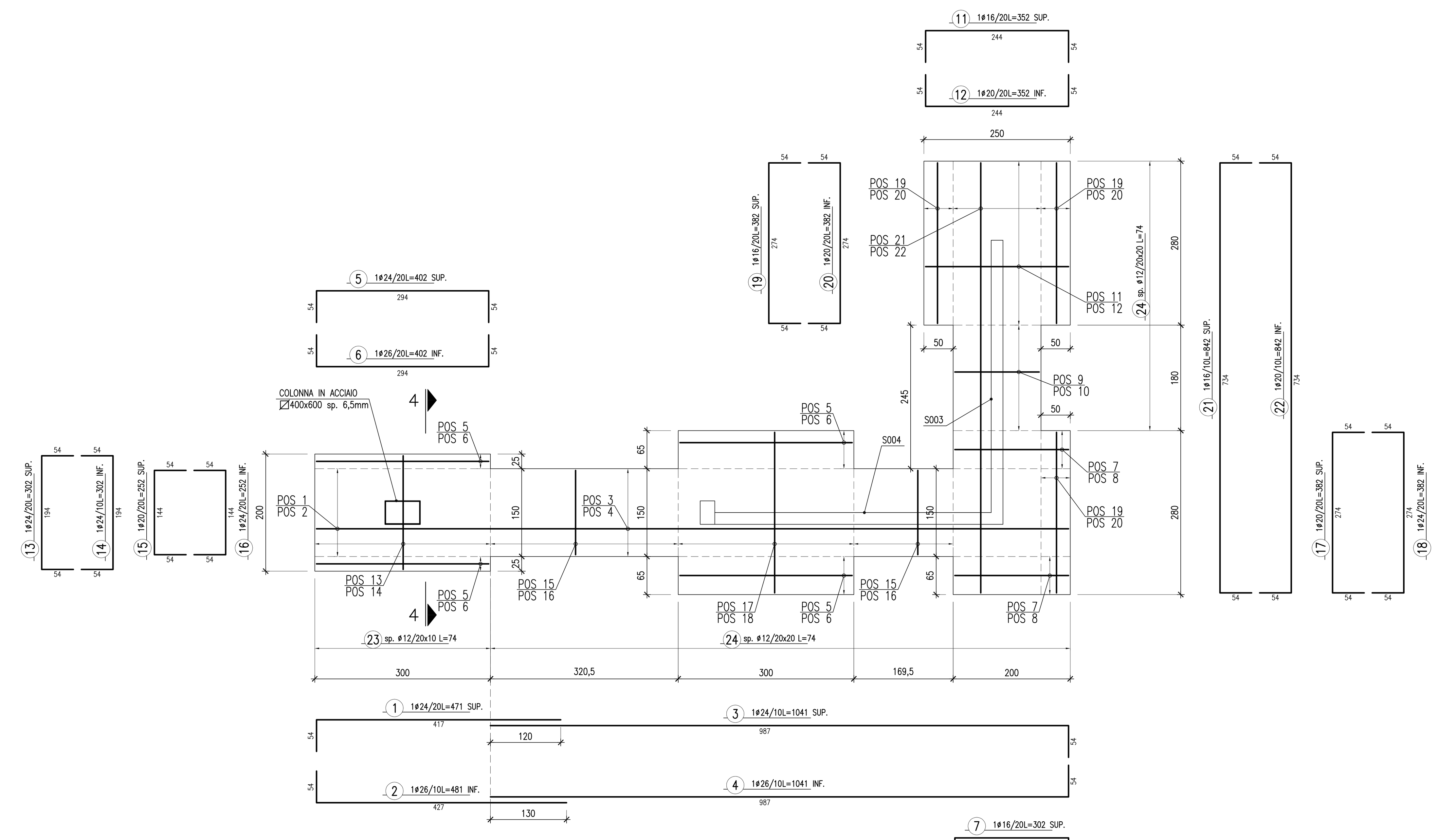

SEZIONE 4–4
1:25

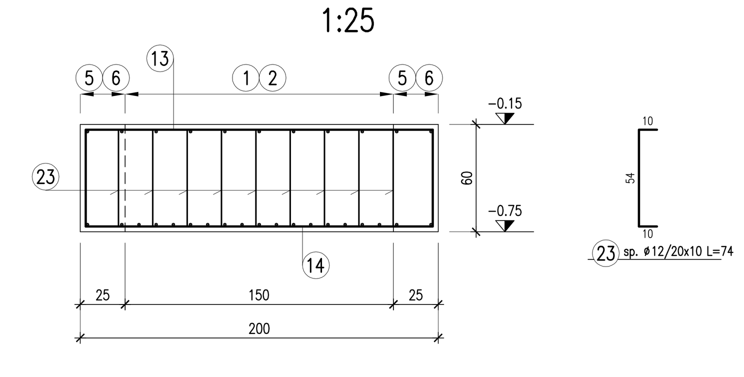

DOCUMENTI DI RIFERIMENTO:

PER–EH–002 CAPITOLATO SPECIALE D'APPALTO – SPECIFICHE TECNICHE.

PER–EH–003 ELENCO PREZZI UNITARI.

PER LE NOTE GENERALI, LE PRESCRIZIONI DEI MATERIALI, I CARICHI, LE DISPOSIZIONI E LE NOTE ESECUTIVE DEI VARI ELEMENTI VEDASI TAV. PED–EH–006

PROGETTISTA:
ING. ALBERTO PERDOMI
ORDINE DEGLI INGEGNERI
DELLA PROVINCIA DI MILANO
N. A17290

DIRETTORE DEI LAVORI | COMMITTENTE | IMPRESA ESECUTRICE

CeAS
CENTRO DI ANALISI STRUTTURALE S.r.l.

Viale Giustiniano, 10
20129 MILANO
TEL. +39 02 2020 221
FAX. +39 02 2951 2533
E-MAIL: ceas@finzi-ceas.it
WEB: www.ceas.it

SISTEMA GESTIONE QUALITA'

COMMITTENTE

POLITECNICO DI MILANO
Amm. Centrale - Dip. di Energia - Area Tecnico Edilizia
Piazza Leonardo da Vinci 32 -20133 milano

Responsabile Unico del Procedimento: Arch. R. Licari

PIANTA CHIAVE

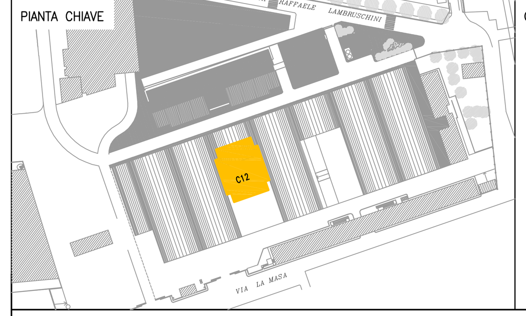

OPERA DA ESEGUIRE

EDIFICIO LABORATORIO
per installazione di un calorimetro calibrato a due camere per il Dipartimento di Energia
Campus La Masa - Lambruschini

TITOLO ELABORATO

PROGETTO ESECUTIVO
ARMATURA FONDAZIONI

Revisione	Data	Descrizione	Redatto	Verificato	Approvato	R.C.
0	18-12-12	PRIMA EMISSIONE	ZECCA	SAVOLDELLI	N.A.	PERDOMI

Nome File	Formato	Scala	Codice commessa	Tipologia commessa	Tipologia elaborato	Fase progett.	Parte d'impianto	Progressivo elaborato
PED–EH–011.pdf	A0	1:25	12017	PE	D	E	H	011