DOCUMENTI DI RIFERIMENTO:

PER-EH-002 CAPITOLATO SPECIALE D'APPALTO – SPECIFICHE TECNICHE.

PER-EH-003 ELENCO PREZZI UNITARI.

PIANTA RAMPE DA Q.TA -0.75 R. A Q.TA +2.97 R.

1:50

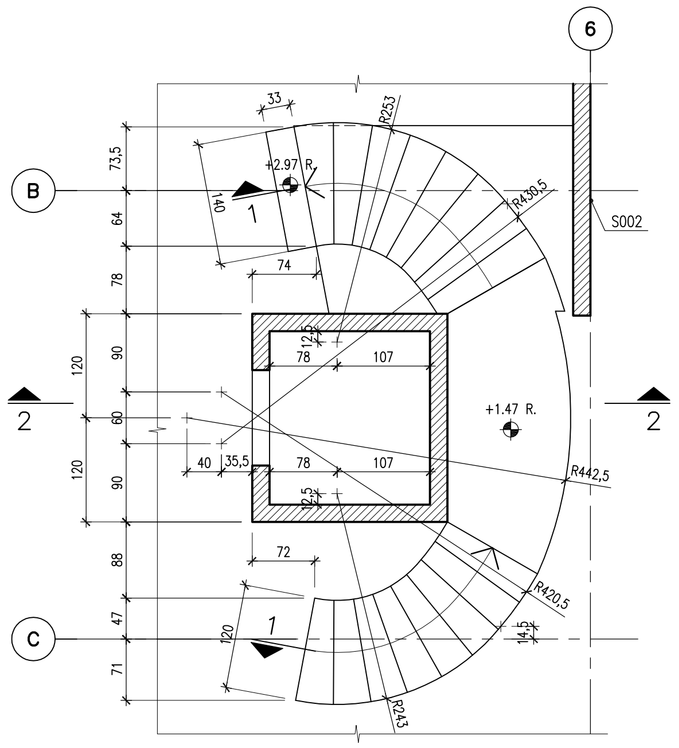

PIANTA RAMPE DA Q.TA +2.90 R. A Q.TA +5.99 R.

1:50

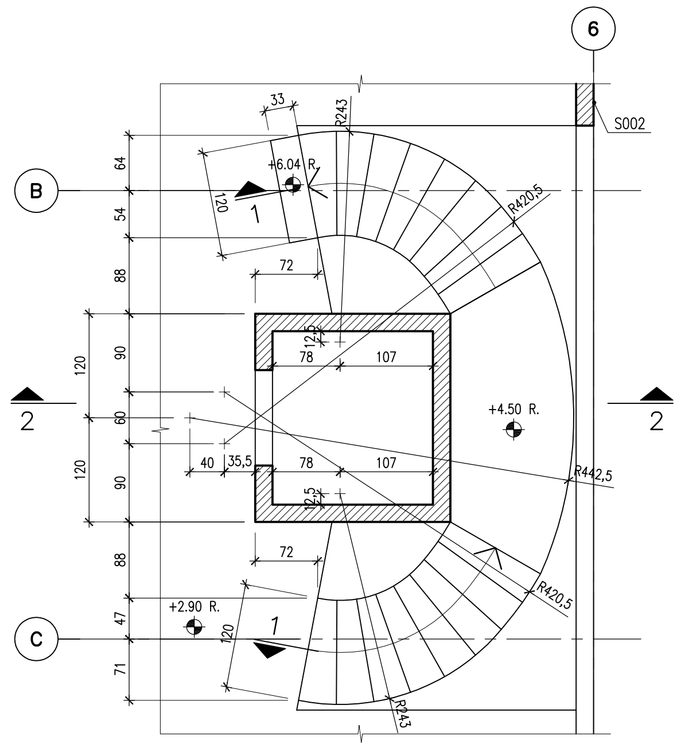

DETTAGLIO TIPICO GRADINO

1:5

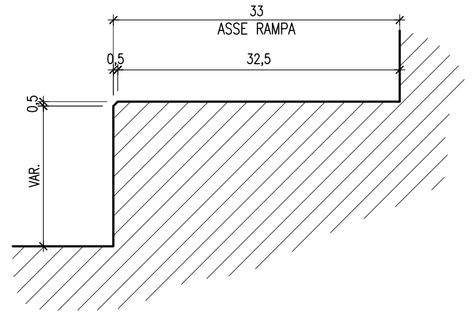

PER LE NOTE GENERALI, LE PRESCRIZIONI DEI MATERIALI, I CARICHI, LE DISPOSIZIONI E LE NOTE ESECUTIVE DEI VARI ELEMENTI VEDASI TAV. PED-EH-006

SEZIONE 1-1 (SVILUPPO RAMPE IN ASSE)

1:50

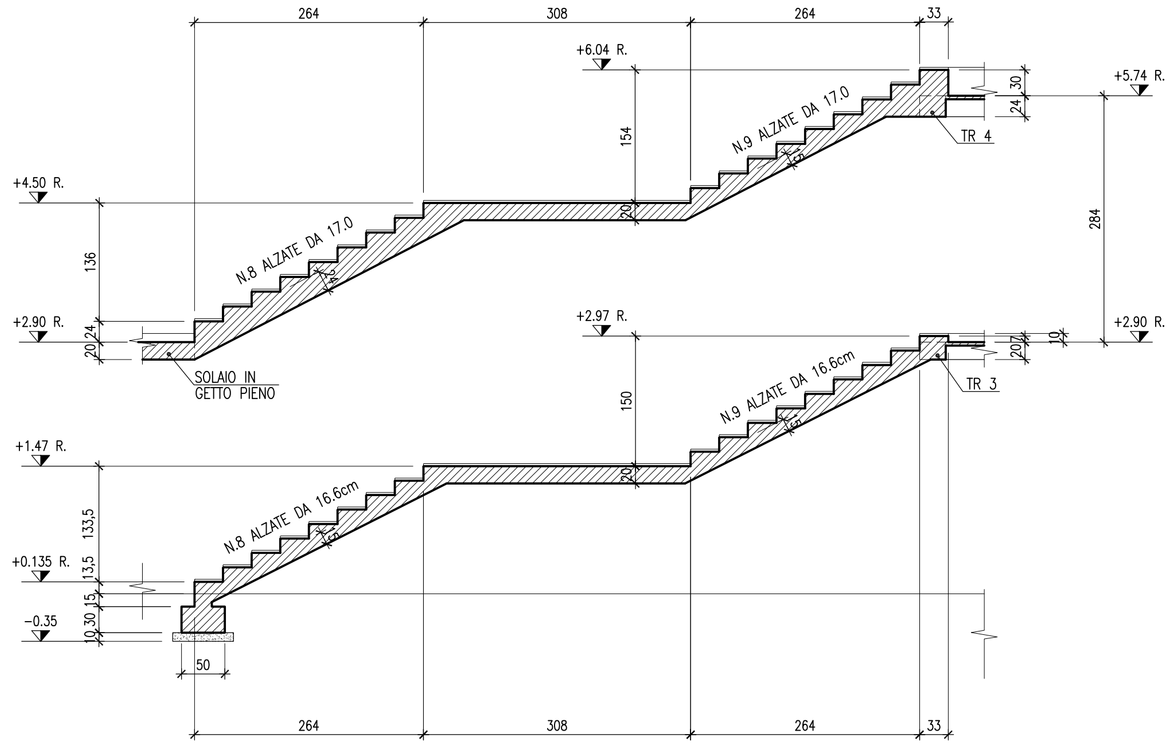

SEZIONE 2-2

1:50

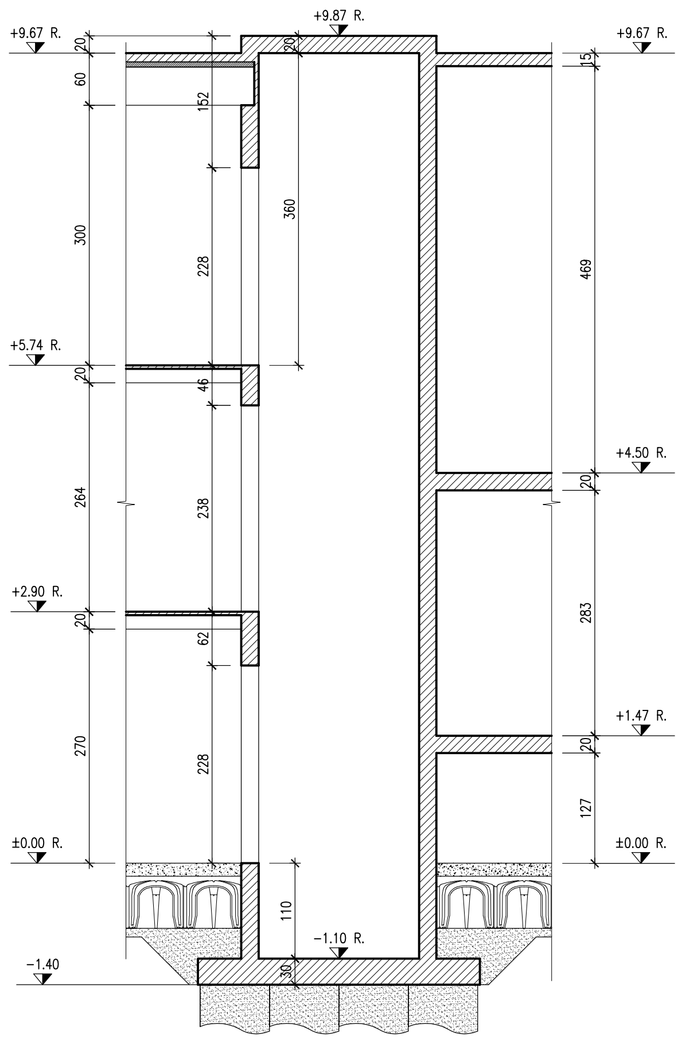

PROGETTISTA: ING. ALBERTO PERDOMI ORDINE DEGLI INGEGNERI DELLA PROVINCIA DI MILANO N. A17290	DIRETTORE DEI LAVORI	COMMITTENTE	IMPRESA ESECUTRICE

CeAS
CENTRO DI ANALISI STRUTTURALE S.r.l.

Viale Giustiniano, 10
20129 MILANO
TEL. +39 02 2020 221
FAX. +39 02 2951 2533
E-MAIL: ceas@finzi-ceas.it
WEB: www.ceas.it

SISTEMA GESTIONE QUALITA'

AZIENDA CON SISTEMA QUALITA' UNI EN ISO 9001:2008 CERTIFICATO n° 8031 RILASCIATO DA QUASER CERTIFICAZIONI S.R.L. Progettazione ed erogazione di servizi di ingegneria civile - strutturale, infrastrutturale, geotecnica, per l'architettura e per l'urbanistica, coordinamento di progetto e progettazione integrata, calcolo specialistico strutturale e geotecnico, direzione lavori, collaudo statico e coordinamento della sicurezza in fase di progettazione ed esecuzione (EA 34)

COMMITTENTE

POLITECNICO DI MILANO
Amm. Centrale - Dip. di Energia - Area Tecnico Edilizia
Piazza Leonardo da Vinci 32 -20133 milano

Responsabile Unico del Procedimento: Arch. R. Licari

PIANTA CHIAVE

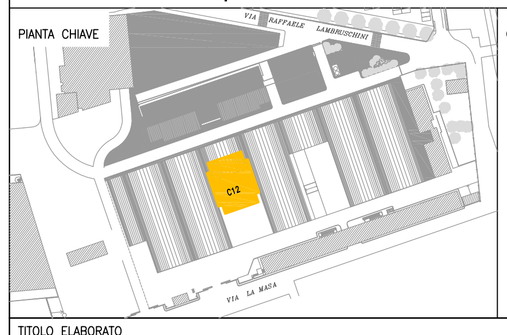

OPERA DA ESEGUIRE

EDIFICIO LABORATORIO
per installazione di un calorimetro calibrato a due camere per il Dipartimento di Energia

Campus La Masa - Lambruschini

TITOLO ELABORATO

PROGETTO ESECUTIVO
CARPENTERIA SCALA E VANO ASCENSORE
PIANTE E SEZIONI

Revisione	Data	Descrizione	Redatto	Verificato	Approvato	R.C.
0	18-12-12	PRIMA EMISSIONE	ZECCA	SAVOLDELLI	N.A.	PERDOMI

Nome File	Formato	Scala	Codice commessa	Tipologia commessa	Tipologia elaborato	Fase progett.	Parte d'impianto	Progressivo elaborato
PED-EH-005.pdf	A1	1:50	12017	PE	D	E	H	005