ABACO PORTE

PORTA	P1
tipologia *ubicazione*	Interna salarfunlonl erc crea e open space erc crea
telaio e mostre *struttura anta* *finitura anta*	Legno Tamburata laccata
dimensioni nette *apertura ante*	90 cm 210 cm Anta singola 90 cm
chiudi porta *maniglia interna* *maniglia esterna* *elettromagnete* *serratura* *fermaporta*	Si A leva A leva - Si Si
abbattim. acustico RW *guarnizioni* *note*	- vedere CSA X
grafico	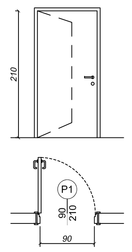

PORTA	P2
tipologia *ubicazione*	Interna bagni SPLab
telaio e mostre *struttura anta* *finitura anta*	Legno Tamburata Laccata
dimensioni nette *apertura ante*	80 cm 210 cm Anta singola 90 cm
chiudi porta *maniglia interna* *maniglia esterna* *elettromagnete* *serratura* *fermaporta*	- A leva A leva - Si -
abbattim. acustico RW *guarnizioni* *note*	40 dB
grafico	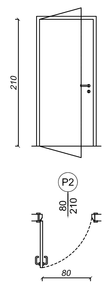

PORTA	P3
tipologia *ubicazione*	Interna locali tecnici SPLab
telaio e mostre *struttura anta* *finitura anta*	Legno Tamburata Laccata
dimensioni nette *apertura ante*	120 cm 210 cm doppia 30+90
chiudi porta *maniglia interna* *maniglia esterna* *elettromagnete* *serratura* *fermaporta*	Si Si Si - Si -
abbattim. acustico RW *guarnizioni* *note*	30 dB
grafico	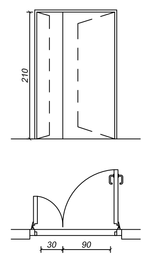

PORTA	P4
tipologia *ubicazione*	Interna R.E.I. 120 laboratorio ERC CREA
telaio e mostre *struttura anta* *finitura anta*	Metallico Tamburata Lamiera di acciaio zincata
dimensioni nette *apertura ante*	140 cm 210 cm Doppia anta asimmetrica 90+50 cm
chiudi porta *maniglia interna* *maniglia esterna* *elettromagnete* *serratura* *fermaporta*	Si Maniglione antipanico A leva Si - Si
abbattim. acustico RW *guarnizioni* *note*	- le porte sono dotate di visiva
grafico	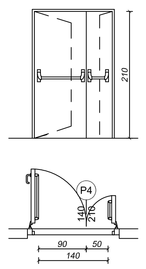

PORTA	P5
tipologia *ubicazione*	Interna R.E.I. 60 uscite laboratorio SPLab e ERC CREA zona laboratgorio e ufficio
telaio e mostre *struttura anta* *finitura anta*	Metallico Tamburata lamiera di acciacio zincato
dimensioni nette *apertura ante*	120 cm 210 cm Anta singola 120 cm
chiudi porta *maniglia interna* *maniglia esterna* *elettromagnete* *serratura* *fermaporta*	Si maniglione antipanico A leva - Si Si
abbattim. acustico RW *guarnizioni* *note*	– una porta di quelle previste ha la visiva
grafico	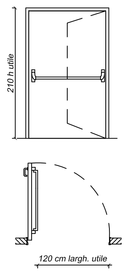

PORTA	P6
tipologia *ubicazione*	Interna porta scrigno bagni SPLab
telaio e mostre *struttura anta* *finitura anta*	Legno Tamburata laccata
dimensioni nette *apertura ante*	90 cm 210 cm Anta singola 90 cm
chiudi porta *maniglia interna* *maniglia esterna* *elettromagnete* *serratura* *fermaporta*	- A leva A leva - Si Si
abbattim. acustico RW *guarnizioni* *note*	– – X
grafico	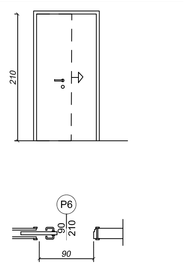

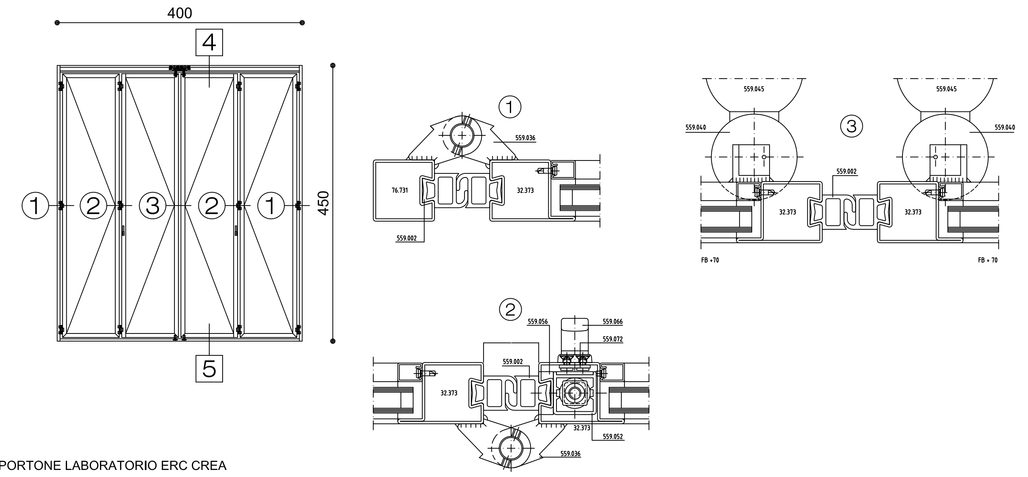

PORTONE LABORATORIO ERC CREA

PARTICOLARI PORTONE

Portone a libro composto da 4 ante a 2 impacchi senza guida a pavimento. Telaio composto da due montanti verticali in acciaio, sabbiati e verniciati a polveri. Guida superiore zincata avente spessore di 3 mm. Ante coibentate avente spessore complessivo di 52 mm, telaio interno perimetrale tubolare zincato da 50x50x2 mm, rivestito nelle due facce da lamiera di acciaio zincato, con successivo trattamento primer. Cerniere di grosse dimensioni a due ali, in alluminio, verniciate a polveri con doppio cuscinetto reggispinta e perno con diametro 20 mm. Carrelli superiori realizzati in acciaio, sabbiati e zincati, a tre ruote montate su cuscinetti. Guarnizioni in EPDM antinvecchiamento e spazzolini di tenuta superiore ed inferiore in nylon, con profilo regolabile in alluminio. Ciabatta a pavimento in PVC e cariglioni interni di chiusura a due punti. Dimensioni 4000 x4500 mm.

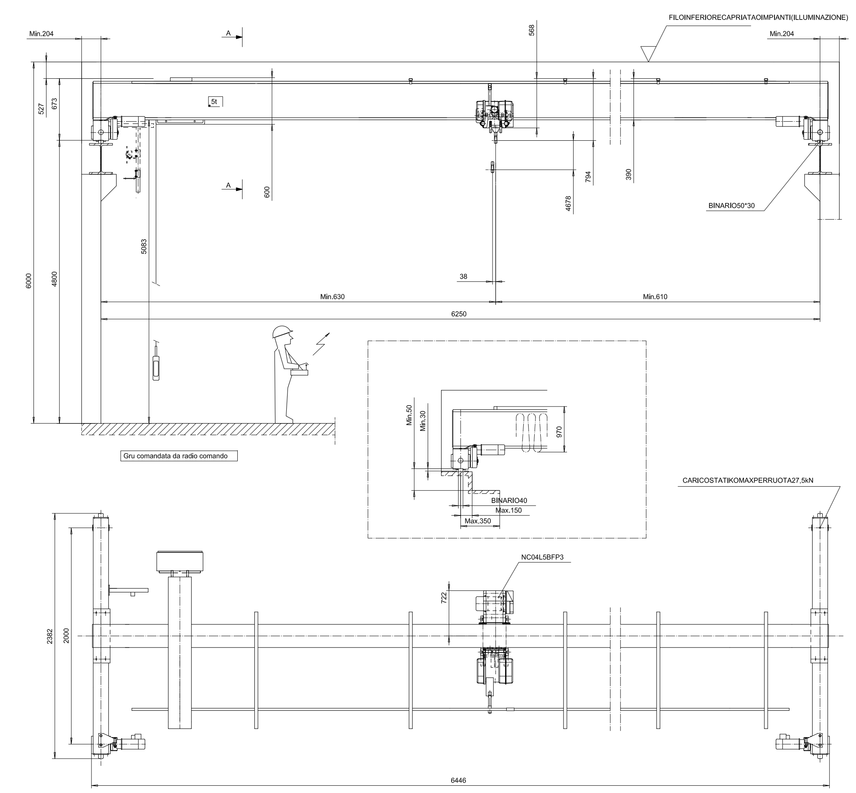

CARROPONTE LABORATORIO ERC CREA

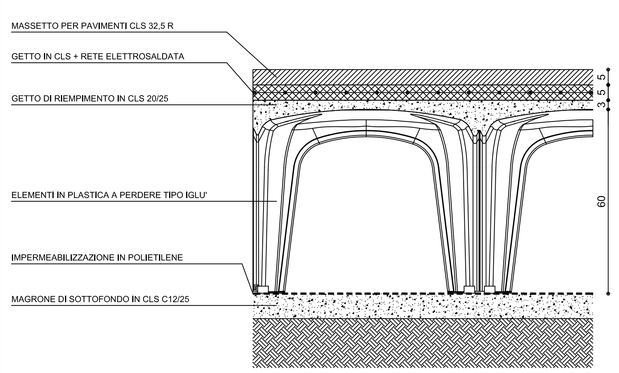

PARTICOLARE B

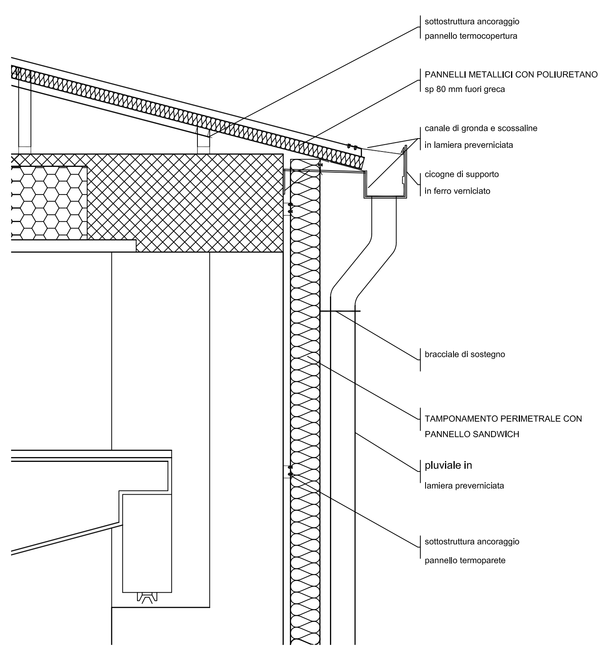

PARTICOLARE A

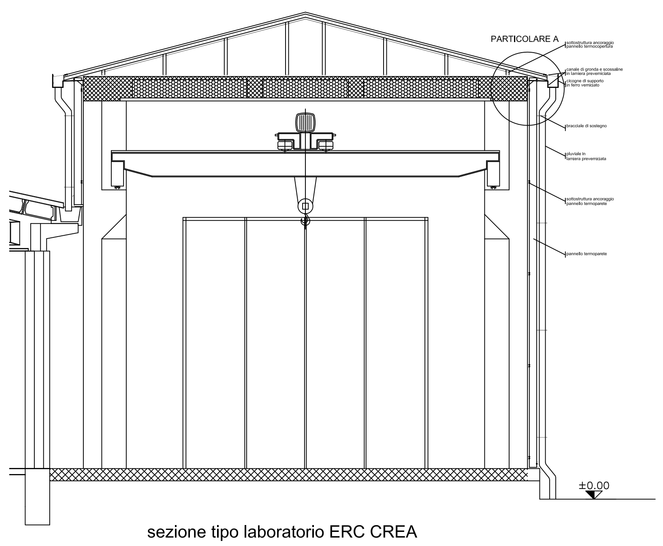

sezione tipo laboratorio ERC CREA

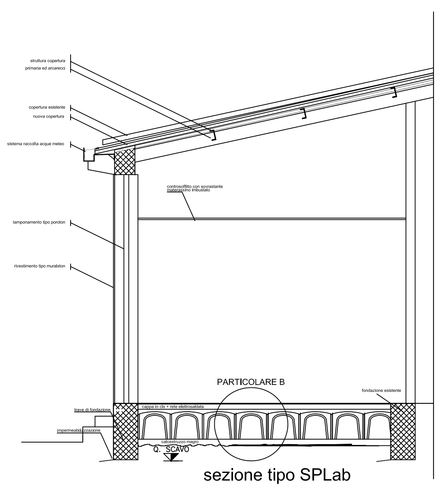

sezione tipo SPLab

POLITECNICO DI MILANO
AREA TECNICO EDILIZIA
Piazza Leonardo da Vinci, 32 - Milano
TELEFONO: +39 02 2399,1 www.polimi.it

POLO:	Milano - Via La Masa 20	CAMPUS:	Bovisa
EDIFICIO:	Edificio 16A	INDIRIZZO:	Via La Masa 20
STRUTTURA:	Area Tecnico Edilizia		
COD_LAV:	02_2015	CUP:	D41E14000730005

Nuovo Laboratorio ERC CREA Dip. Aerospaziale/Energia
e ampliamento SpLab

PROGETTO ESECUTIVO

Responsabile del procedimento:	arch. Mauro Rizzieri - A.T.E.
Responsabile del progetto:	Geom. Massimiliano Verdicchio - A.T.E.
Progetto Opere Civili:	Geom. Massimiliano Verdicchio - A.T.E.
Progetto Impianti Elettrici:	P.I. Gallina Ettore - A.T.E.
Progetto Cementi Armati:	Ing. Bruno Sala
Coordinatore della sicurezza in fase di progettazione:	Geom. Cesare Colombo - A.T.E.

Titolo Tavola	Categoria tavola
PARTICOLARI TIPOLOGICI	OPERE CIVILI

Codice Tavola					Scala	Plottaggio	Formato
fase	progressivo	categoria	numero	revisione	-	1:1	-
PE.	024.	OC	0002.	00	Nome file:		

Revisione	Data	Revisione	Data			
0	emissione	08/03/15	4		Redatto da:	B.S.
1	revisione		5		Controllato da:	C.C.
2			6		Approvato da:	M.R.
3			7		Verificato da:	M.R.
					Validato da:	M.R.

Spazio note, timbri e firme: