DISEGNI DI RIFERIMENTO

N° DISEGNO	REV.	TITOLO DISEGNO	DATA

CODICI DELLE SEGNALAZIONI

INDICE	STATO	COLORE		LEGENDA	
		NELLA NORMA	ANOMALO	SIMBOLO	DESCRIZIONE
Q	1) RIPOSO	GN	OG	1)	INDICE PRINCIPALE
R	1) AZIONE	WH	RD	2)	INDICE SECONDARIO
T	1) TRANSIZIONE	YE	OG	3)	INDICE NON RIPORTATO
P	1) PREALLARME		YE	YE	GIALLO
A	1) ALLARME		RD	GN	VERDE
H	2) ALTO			RD	ROSSO
L	2) BASSO			WH	BIANCO
HH	2) MAX.			BU	BLU
LL	2) MIN.			BK	NERO
*	3) PERICOLO			OG	ARANCIONE

SIMBOLOGIA MORSETTI

	MORSETTO AUSILIARI DEL QUADRO		

INDIVIDUAZIONE DELLE APPARECCHIATURE

SIGLA	DESCRIZIONE	SIGLA	DESCRIZIONE	SIGLA	DESCRIZIONE
BM	BREMAS	FR	FABBRICA ITALIANA RELE'	SI	SIEMENS
BR	BRETER	GH	GHISALBA	TE	TECNOELECTRIC
BT	bTICINO	HA	HAGHER	TL	TELEMECANIQUE
CG	COMPAGNIA GENERALE ELETTROMECCANICA	IM	IME	TS	TESAR
CO	COET	LE	LEGRAND	VI	ABB VIMAR
DO	DOSSENA	LO	LOVATO	VY	VYNCKIER
EL	ABB ELETTOCONDUTTURE	MM	MAGRINI MERIDIONALE	WE	WEBER
ES	ABB NUOVA ESI	NM	NUOVA MAGRINI GALILEO		
FI	FINDER	SA	ABB SACE		

NOTE

INDICE

PAG.	DESCRIZIONE	REV.
I 1	INDICE DELLE PAGINE	00
I 2	COMPOSIZIONE DEL QUADRO	00
U 1	SCHEMA UNIFILARE QUADRO	00

POLITECNICO DI MILANO

QUADRO ALIMENTAZIONE

Q.SPR

REV.	DATA	CONTENUTO	REDATTO	CONTROLLATO	PER RICEVUTA FIRMA E DATA	PER ACCETTAZIONE FIRMA E DATA
0	19/07/18	PER ESECUZIONE / PROGETTO ESECUTIVO	DVM	PJ		

CLIENTE: POLITECNICO DI MILANO

INSEDIAMENTO: DIPARTIMENTO DI MECCANICA

LOTTO:

sinergo enterprise — WWW.SINERGO.IT

RESP. PROGETTO: dott. ing. Paolo M. Junginger Albo Ingg. MILANO A14582

TITOLO: CAMERA DI PROVA BOX COLD SPRAY

QUADRO SCHEMA ELETTRICO

CODICE: Q.SPR

SETTORE / AREA D'INTERVENTO: IMPIANTO ELETTRICO EDIFICIO B16

IDENTIFICATIVO DOCUMENTO: PM.18008.Es.301 /0 (REV. - step)

PAGINA: I1 → I2

SCALA: : | DIS.: dvm | CONTR.: pj | REV. DEL: 19/07/18

LA PROPRIETA' INTELLETTUALE E MATERIALE DEL DOCUMENTO E' RISERVATA

STILE DI STAMPA: sinergo_bn.stb | UNITÀ DISEGNO: 1 mm | FILE: PM.18008.Es301

COMPOSIZIONE DEL QUADRO

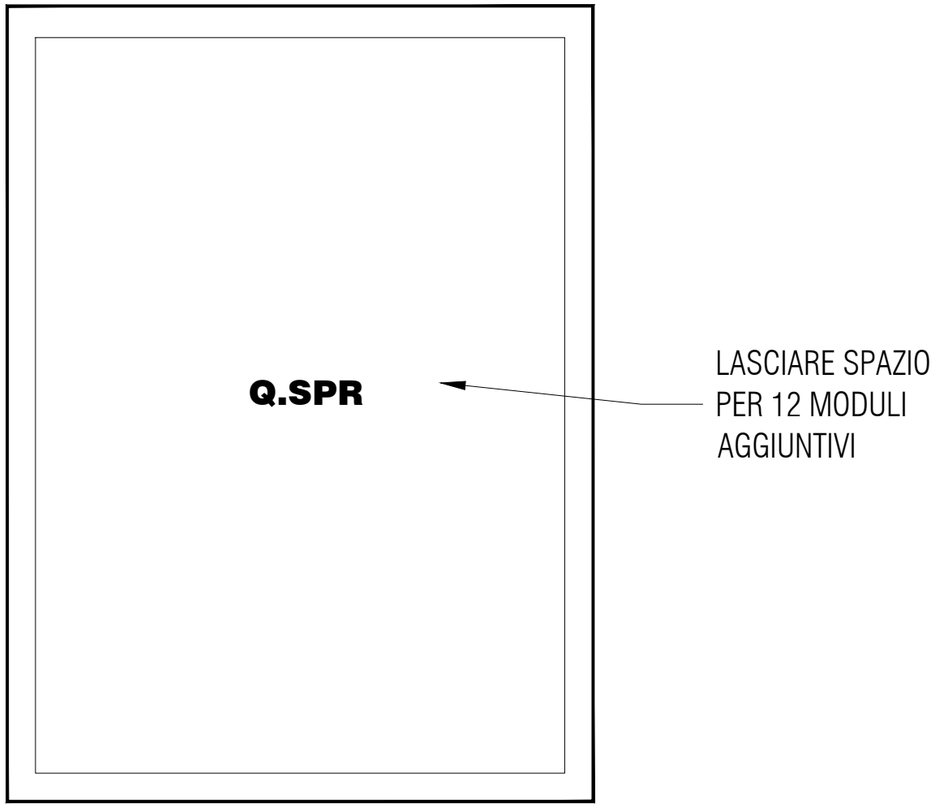

CARATTERISTICHE TECNICHE

QUADRO:	Q.SPR
Norma di riferimento:	CEI 17-13
Sistema elettrico:	
Tens. nom. di funzionamento:	400 V 50 Hz
Tensione di isolamento:	V
Tens. max. dei circuiti aux.:	V
I ammis. di breve durata Icw:	kA | - s
I ammis. di picco Ipk:	kA
Grado di protezione:	IP
Classe isolamento:	

REV.	DATA	CONTENUTO	REDATTO	CONTROLLATO	PER RICEVUTA FIRMA E DATA	PER ACCETTAZIONE FIRMA E DATA
0	19/07/18	PER ESECUZIONE / PROGETTO ESECUTIVO	DVM	PJ		

CLIENTE: POLITECNICO DI MILANO
INSEDIAMENTO: DIPARTIMENTO DI MECCANICA
LOTTO:

sinergo enterprise
WWW.SINERGO.IT
RESP. PROGETTO: dott. ing. Paolo M. Junginger Albo Ingg. MILANO A14582

TITOLO: CAMERA DI PROVA BOX COLD SPRAY
QUADRO SCHEMA ELETTRICO
CODICE: Q.SPR
SETTORE / AREA D'INTERVENTO: IMPIANTO ELETTRICO EDIFICIO B16
IDENTIFICATIVO DOCUMENTO: PM.18008.Es.301 / 0 (REV. - step)
PAGINA: 12 → 01
SCALA: :
DIS.: dvm
CONTR.: pj
REV. DEL: 19/07/18

LA PROPRIETA' INTELLETTUALE E MATERIALE DEL DOCUMENTO E' RISERVATA

STILE DI STAMPA: sinergo_bn.stb
UNITÀ DISEGNO: 1 mm
FILE: PM.18008.Es301

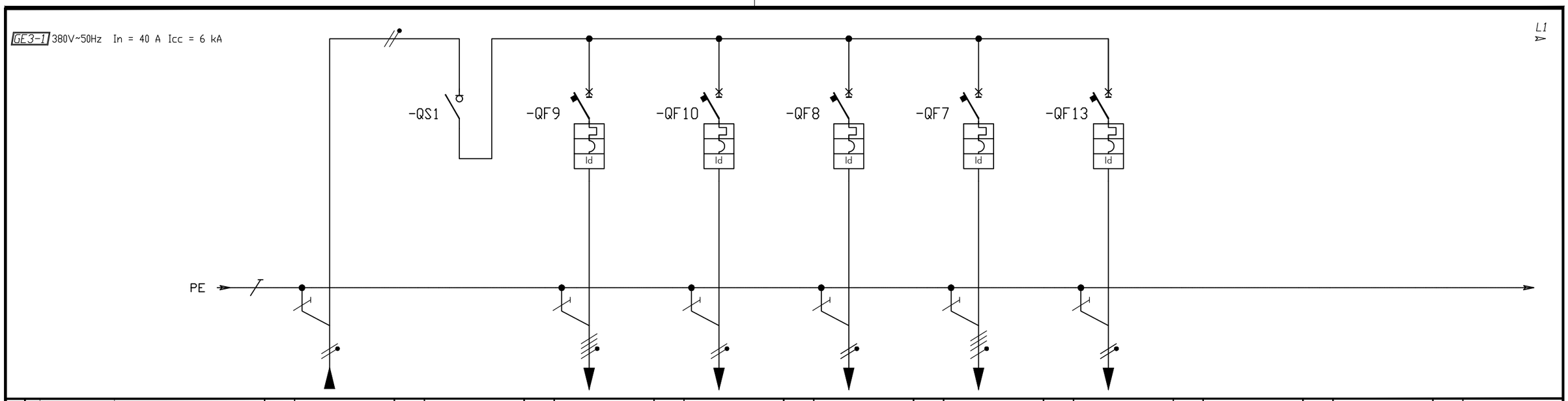

1	UTENZA	ELEMENTO	SIGLA	01		02	QS1	03	QF5	04	QF6	05	QF4	06	QF7	07	QF10	08		09		10	
2		DENOMINAZIONE		ARRIVO DA BLINDOSBARRA		GENERALE QUADRO Q.SPR		CONTROL CABINET		PRESE		ESTRATTORE		WATER CHILLER		LUCE E SERVIZI							
3		POTENZA [kW]	CORRENTE NOM. Ib [A]					42		1		3		8		1.50							
4	COMANDO	Modello																					
5		SEZIONAMENTO	poli / corrente nom. [A]					3P+N	80	3P+N	16	1P+N	16	3P+N	10	1P+N	10						
6		INTERRUZIONE	Icu [kA] / Icn [A]							10		10		10		10							
7		TELERUTT.	Ie [A] / Categoria																				
8	PROTEZIONE	SOVRAC-CARICO	Modello / tipo			SE INS80		T1B 160		S204M		S203M		S204M		S201							
9			Curva / In [A]							C	10	C	10	C	16	C	16						
10			corr. term. Ir [A] / ritardo [s]							10		10		16		16							
11		CORTO CIRCUITO	Modello																				
12			corr. c.to c.to [kA] / ritardo [s]																				
13			corr. c.to c.to istantanea [kA]																				
14			corr. c.to terra [kA] / ritardo [s]																				
15		DIFFE-REN-ZIALE	Modello					RC221		DDA204		DDA203		DDA204		DDA202							
16			Classe / tipo							AC-25		AC-25		A-25		A-25							
17			corr. differ. Id [A] / ritardo [s]							0.03	0	0.03	0	0.1	0	0.03	0						
18		FUSIBILI	Modello																				
19			Basi / tipo / corrente nom. [A]																				
20			Cartuccia / tipo / corrente nom. [A]																				
21																							
22																							
23		SCARICA-TORE	modello / tipo																				
24			onda / corr. impuls [kA]																				
25			livello protezione Up [kV]																				
26		TRASFOR-MATORE	rapporto / An [VA]																				
27			classe																				
28		STRUMENTI	modello / classe																				
29																							
30	CAVI	isolante	sezione F [mm²]	FTG10(0)M1	1x25			FTG10(0)M1	1X25	FTG10(0)M1	1x6	FTG10(0)M1	1X2.5	FTG10(0)M1	1X6	FTG10(0)M1	1X2.5						
31		sezione N [mm?]	sezione PE/PEN [mm²]	1x25	1x25			1X25	1X25	1x6	1x6	1X2.5	1X2.5	1X6	1X6	1X2.5	1X2.5						
32			lunghezza [m]	20				10		10		10		10		10							

REV.	DATA	CONTENUTO	REDATTO	CONTROLLATO	PER RICEVUTA FIRMA E DATA	PER ACCETTAZIONE FIRMA E DATA
0	19/07/18	PER ESECUZIONE / PROGETTO ESECUTIVO	MTB	PJ		

CLIENTE: POLITECNICO DI MILANO

INSEDIAMENTO: DIPARTIMENTO DI MECCANICA

LOTTO:

sinergo enterprise WWW.SINERGO.IT

RESP. PROGETTO: dott. ing. Paolo M. Junginger Albo Ingg. MILANO A14582

TITOLO: CAMERA DI PROVA BOX COLD SPRAY

QUADRO SCHEMA ELETTRICO

CODICE: Q.SPR

SETTORE / AREA D'INTERVENTO: IMPIANTO ELETTRICO EDIFICIO B16

IDENTIFICATIVO DOCUMENTO: PM.18008.Es.301 / 0 (REV. - step)

PAGINA: U1 → --

SCALA: : | DIS.: mtb | CONTR.: pj | REV. DEL: 19/07/18

LA PROPRIETA' INTELLETTUALE E MATERIALE DEL DOCUMENTO E' RISERVATA

STILE DI STAMPA: sinergo_bn.stb | UNITÀ DISEGNO: 1 mm | FILE: PM.18008.Es301